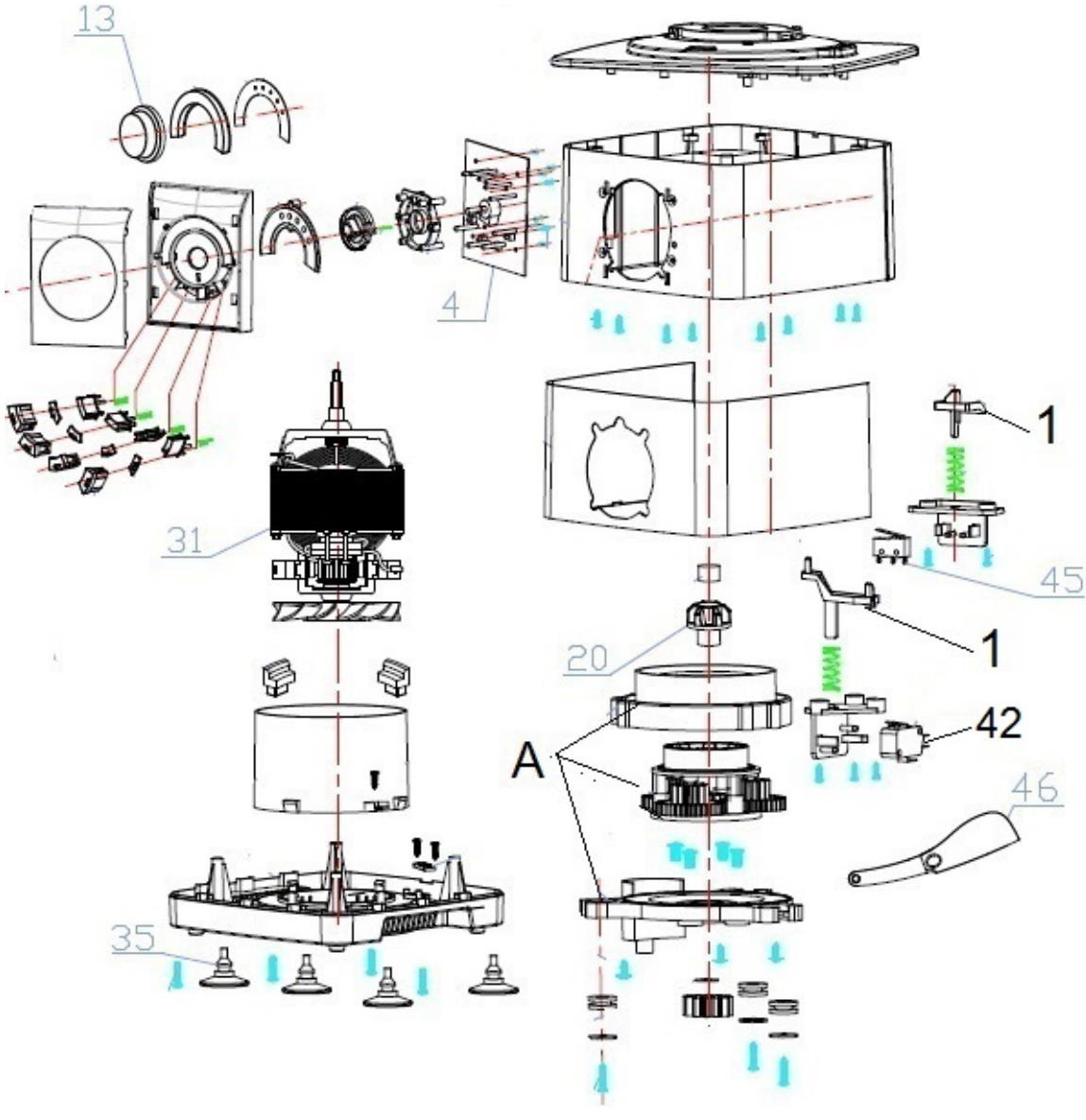
13
4
31
1
45
1
20
42
A
46
35

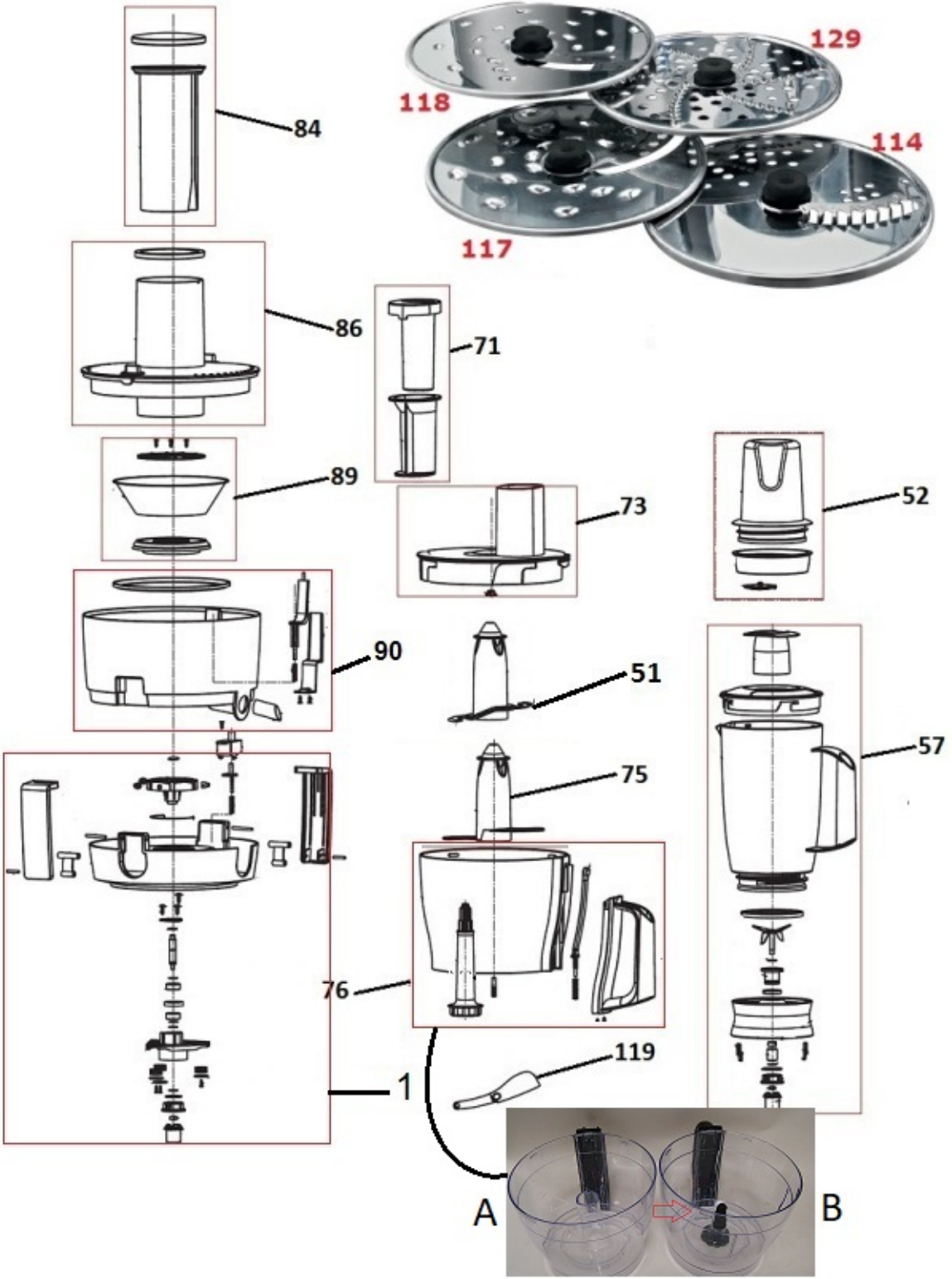
129
118
114
117
84
86
71
89
73
52
90
51
57
75
76
119
1
A
B